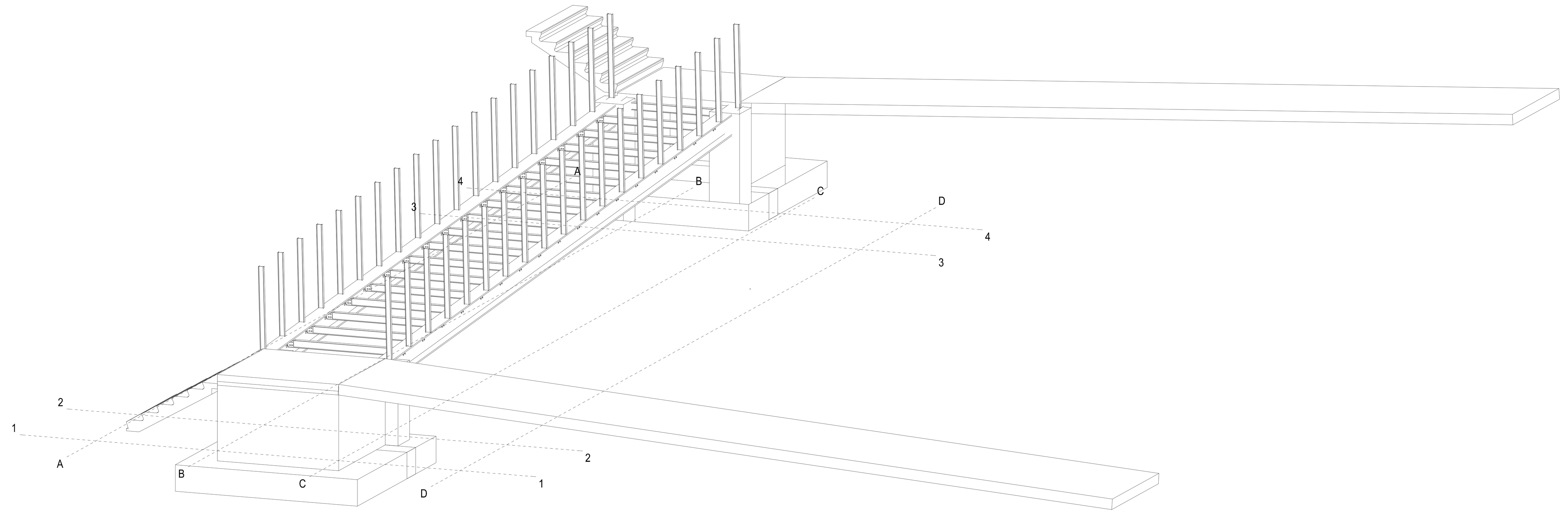

3d

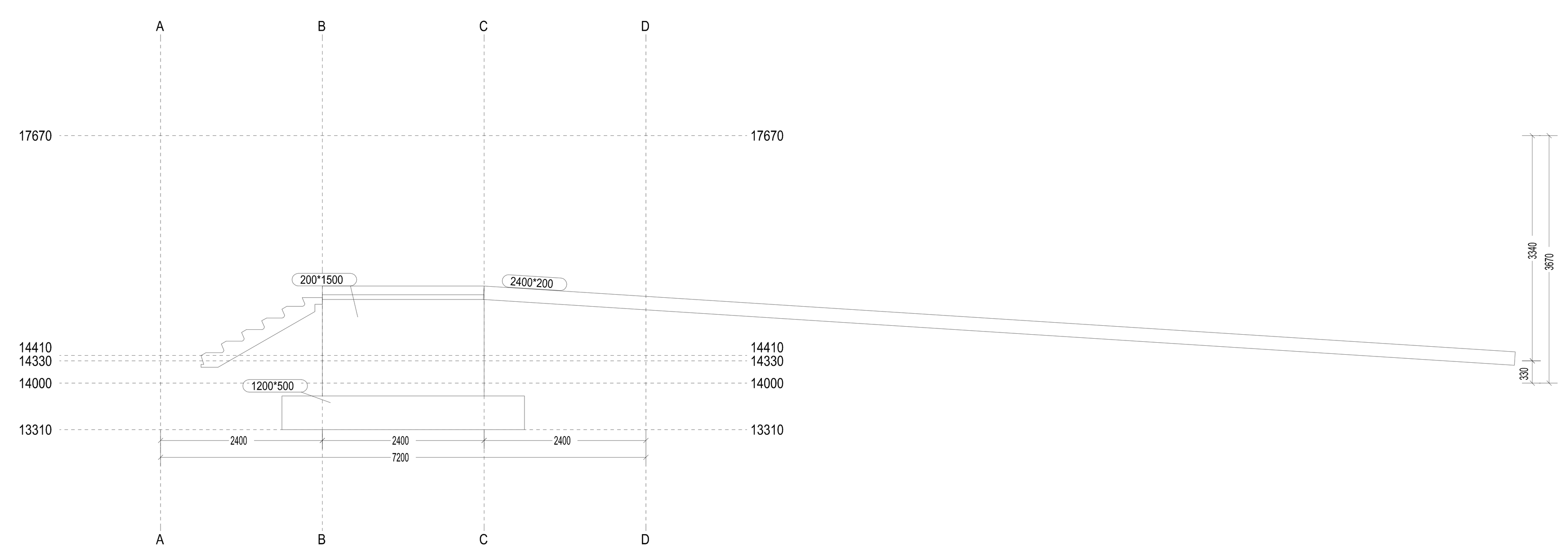

AXIS 1

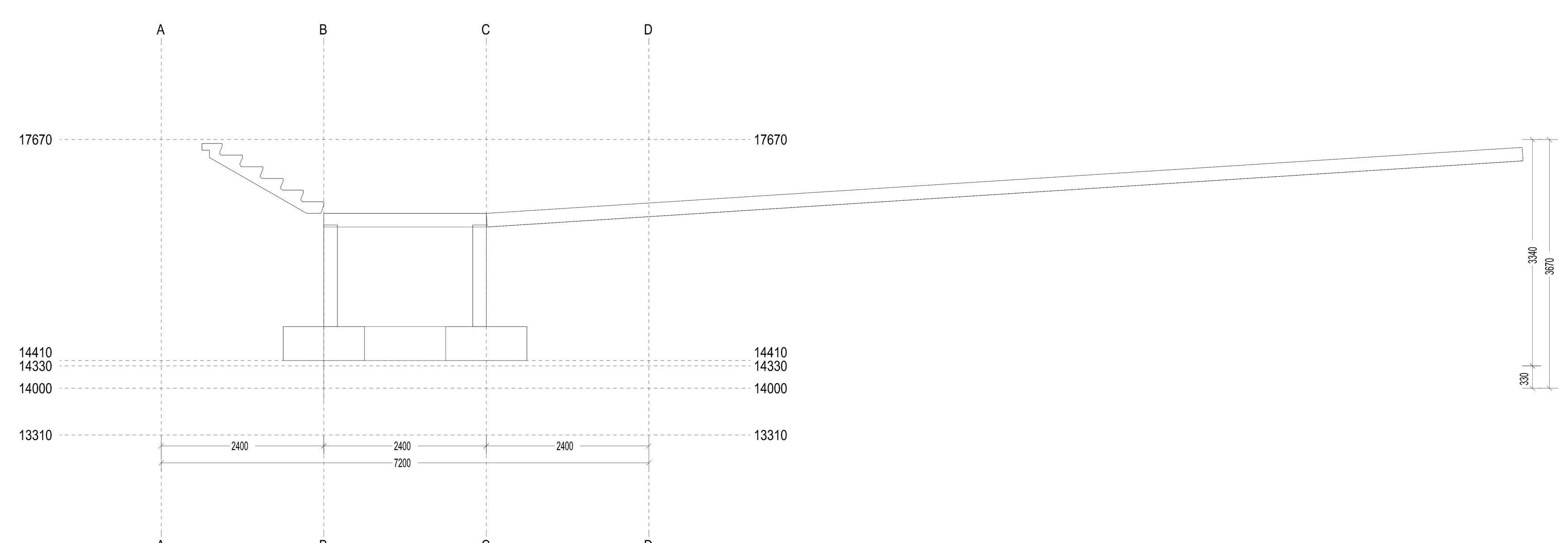

AXIS 4

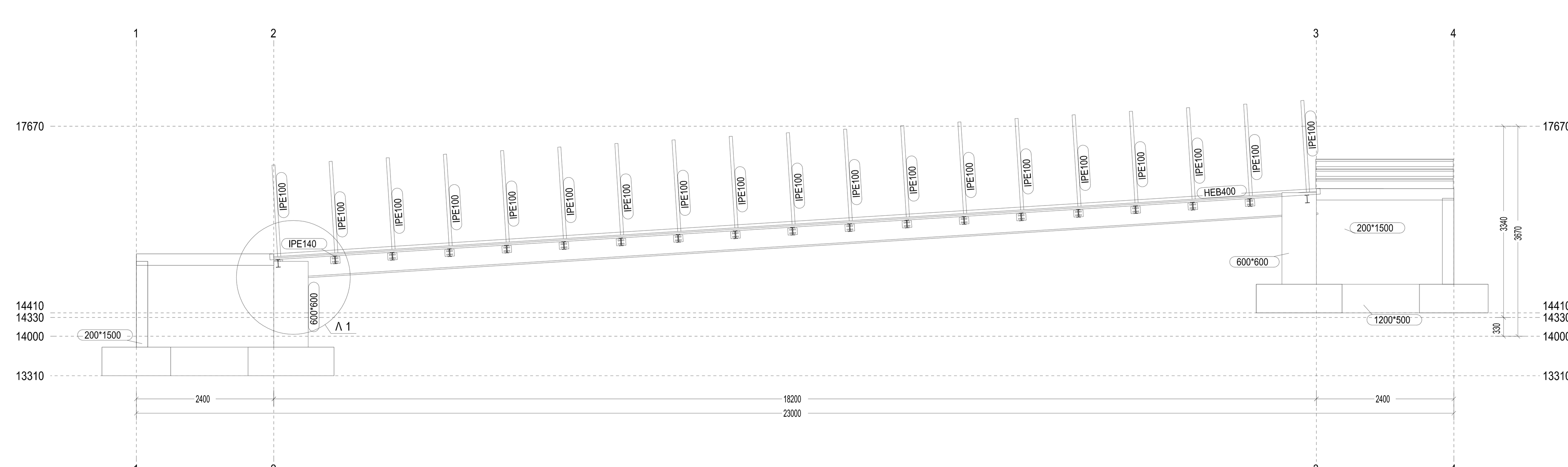

AXIS B

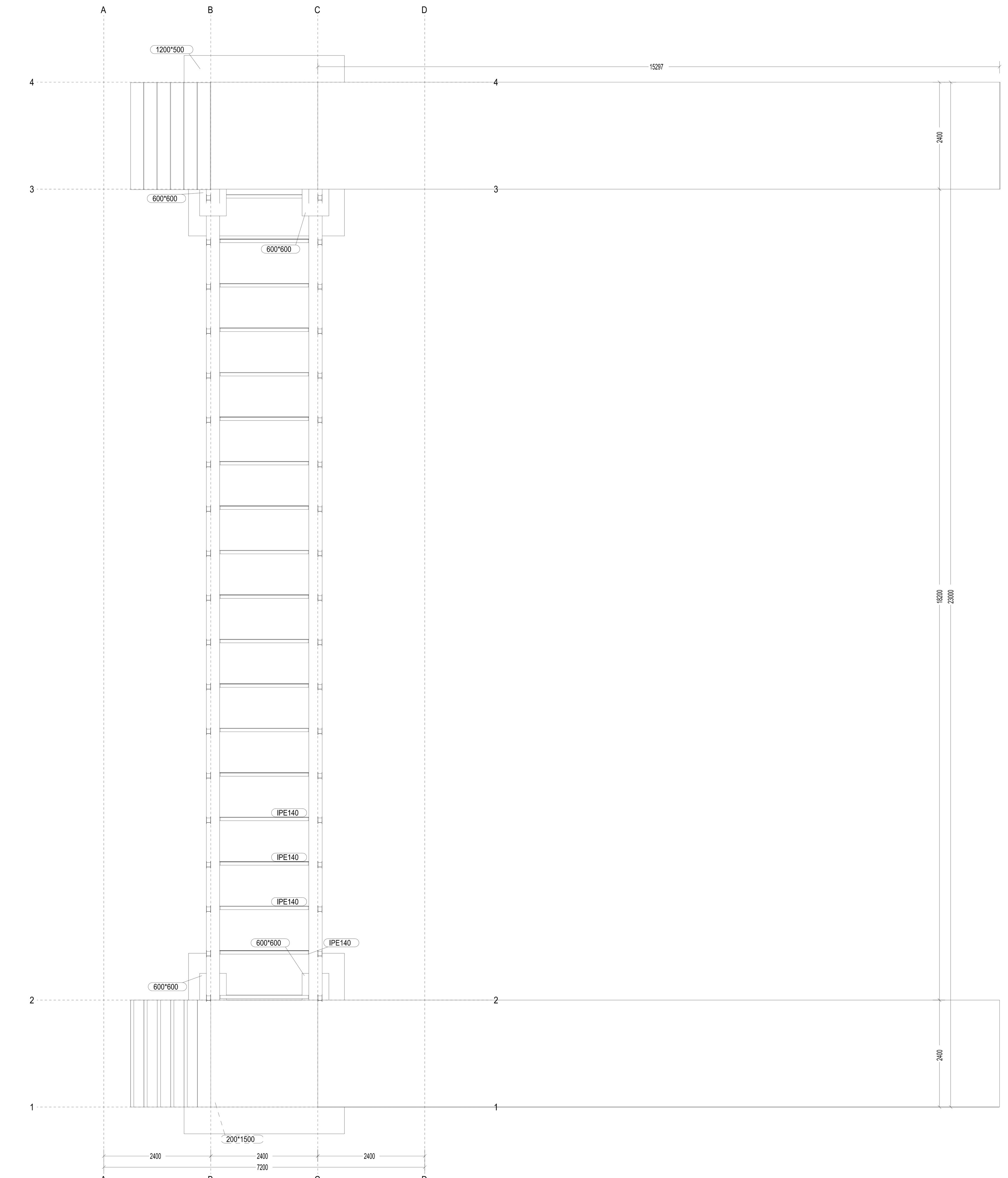

PLAN 17670

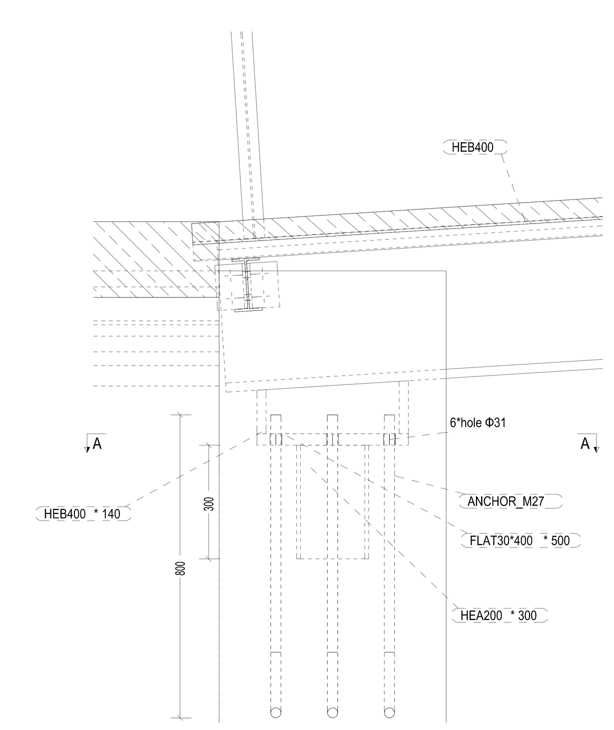

Λ 1
1:10

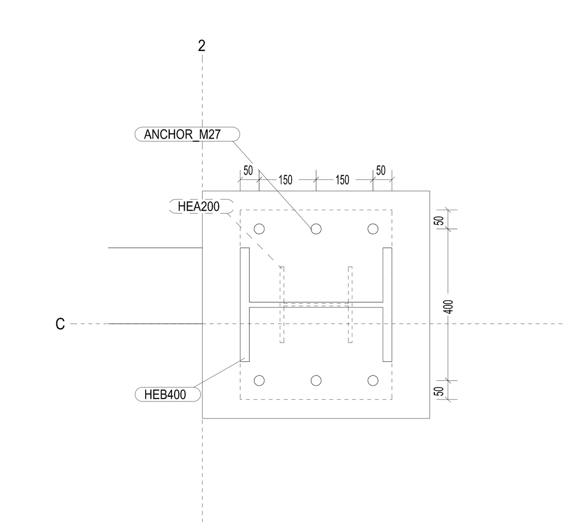

ΤΟΜΗ Α - Α , 1:10

ΕΛΛΗΝΙΚΗ ΔΗΜΟΚΡΑΤΙΑ
ΝΟΜΟΣ ΚΑΒΑΛΑΣ
ΔΗΜΟΣ ΝΕΣΤΟΥ
ΤΕΧΝΙΚΗ ΥΠΗΡΕΣΙΑ

ΕΡΓΟ: ΚΑΤΑΣΚΕΥΗ ΠΕΖΟΓΕΦΥΡΑΣ ΣΥΝΔΕΣΗΣ ΝΕΟΥ ΠΑΙΔΙΚΟΥ ΣΤΑΘΜΟΥ ΜΕ ΝΕΟ 12ΘΕΣΙΟ ΔΗΜΟΤΙΚΟ ΣΧΟΛΕΙΟ ΧΡΥΣΟΥΠΟΛΗΣ

ΑΡΙΘΜΟΣ ΣΧΕΔΙΟΥ		ΘΕΜΑ
Σ	1	ΣΤΑΤΙΚΟ
ΚΛΙΜΑΚΑ 1:50		

ΣΥΝΤΑΚΤΗΣ	ΥΠΟΓΡΑΦΗ ΣΥΝΤΑΚΤΗ
ΣΙΔΗΡΟΠΟΥΛΟΣ ΔΗΜΗΤΡΙΟΣ ΠΟΛΙΤΙΚΟΣ ΜΗΧΑΝΙΚΟΣ Τ.Ε./Γ'	
Σεπτέμβριος 2017	

ΟΝΟΜΑ	ΙΔΙΟΤΗΤΑ	ΥΠΟΓΡΑΦΗ	ΗΜΕΡΟΜΗΝΙΑ
ΘΕΩΡΗΘΗΚΕ ΛΟΒΟΥΛΟΥ ΚΥΡΙΑΚΗ ΠΟΛΙΤΙΚΟΣ ΜΗΧΑΝΙΚΟΣ Π.Ε./Α'	ΑΝΑΠΛ. ΠΡΟΪΣΤΑΜΕΝΗ ΔΙΕΥΘΥΝΣΗΣ ΤΕΧΝΙΚΩΝ ΥΠΗΡΕΣΙΩΝ, ΠΕΡΙΒΑΛΛΟΝΤΟΣ, ΔΟΜΗΣΗΣ ΚΑΙ ΠΟΙΟΤΗΤΑΣ ΖΩΗΣ		